# 令和5年度　上川二地区中学校バレーボール大会　予選組合せ

【1日目】　　A　B:鷹栖町総合体育館

＜女子予選ブロック戦＞

※ 5チームずつ2ブロックで行います。

※ 決勝トーナメントはブロック戦無敗のチームをシードとし、決勝トーナメントの「Ⅰ」に入る抽選をします。

※ ブロック戦1勝1敗のチーム（A3・B3の敗者、A4・B4の勝者）は、決勝トーナメントの「Ⅱ」に入る抽選をします。
また、1日目に対戦したチームとは決勝トーナメントの初戦で当たらないよう配慮して、抽選を行います。

## Aブロック

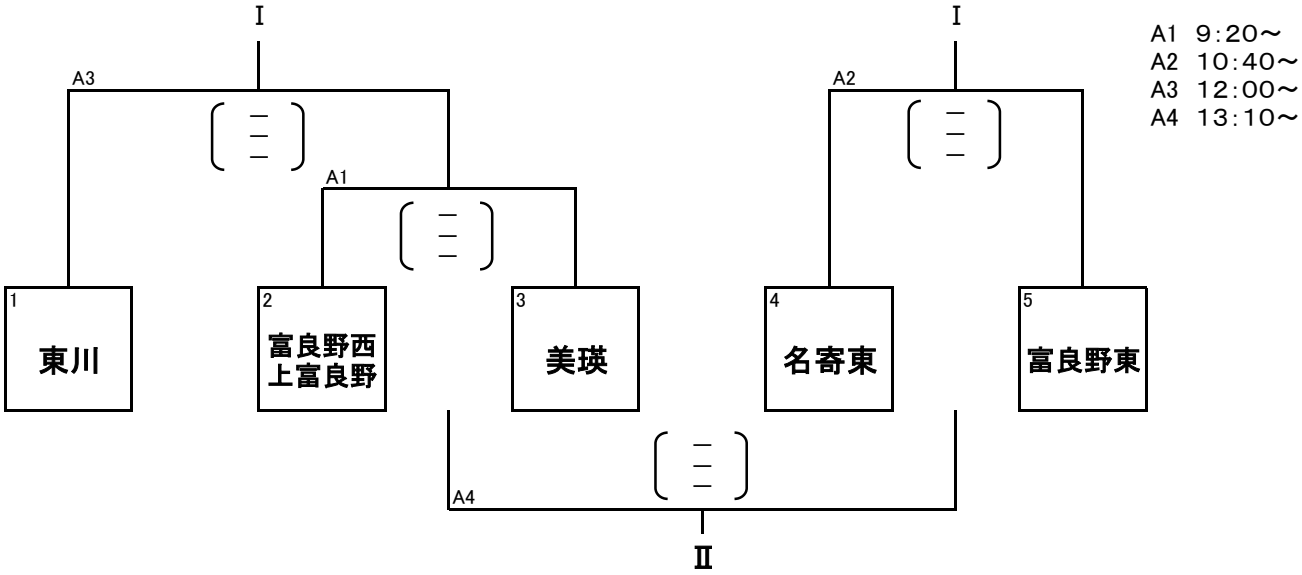


## Bブロック

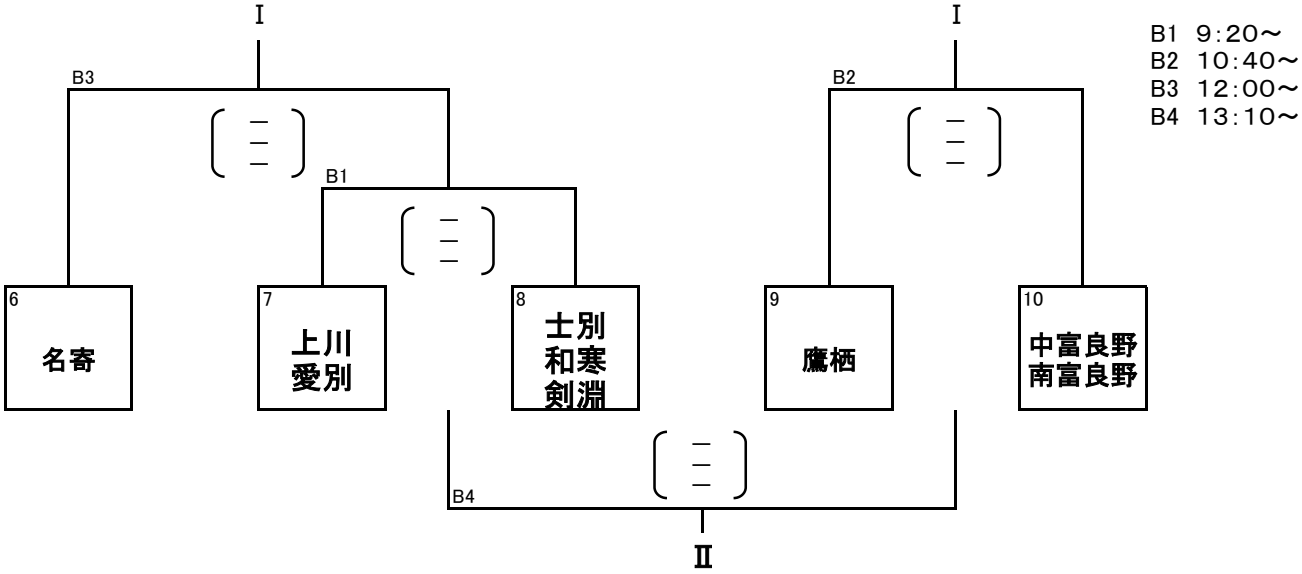

# 令和5年度　上川二地区中学校バレーボール大会　決勝トーナメント組合せ

【2日目】

＜女子決勝トーナメント戦＞

A1　9:20～
A2　10:30～
A3　11:40～
A4　13:20～
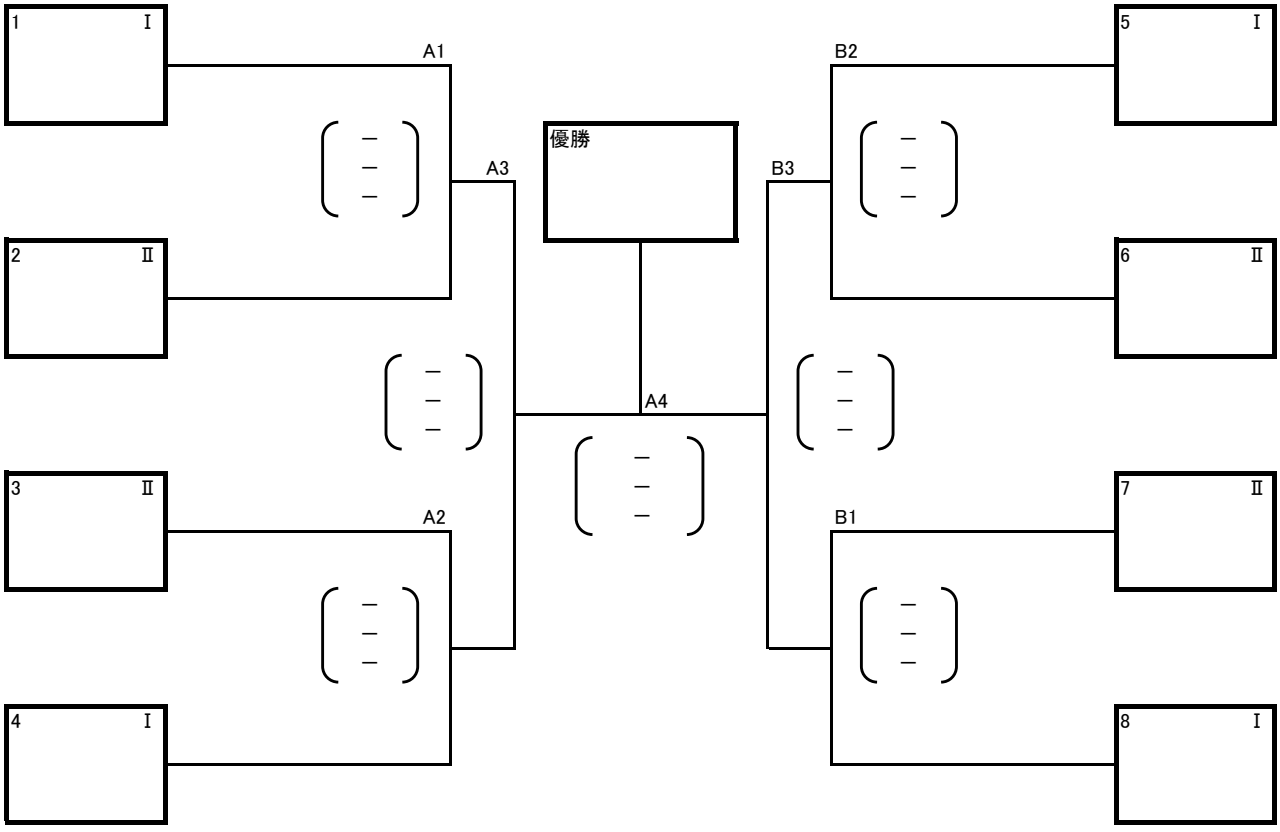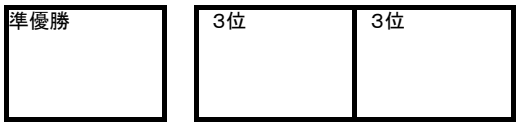
B1　9:20～
B2　10:30～
B3　11:40～