# 男子決勝トーナメント結果（1日目）

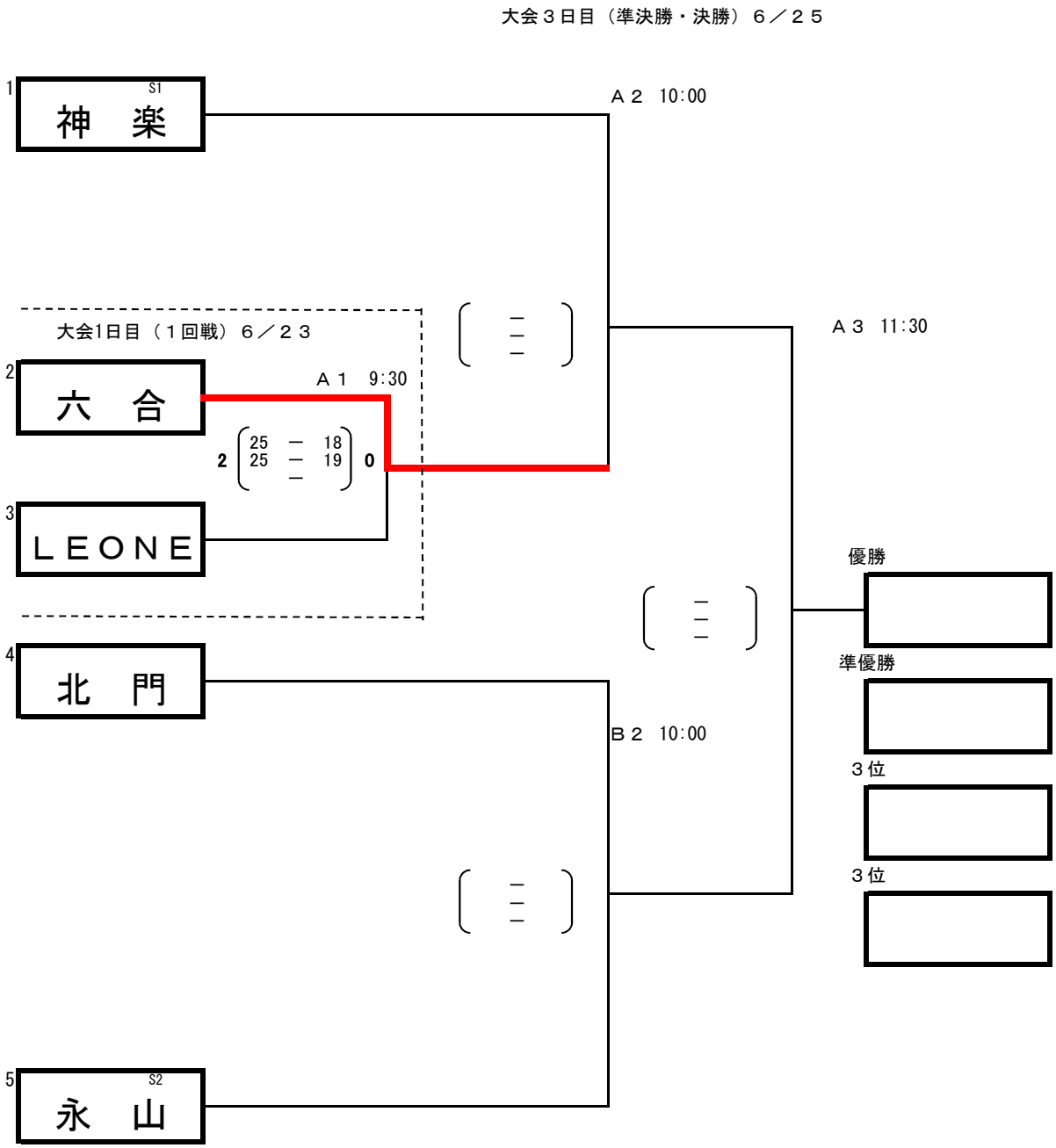
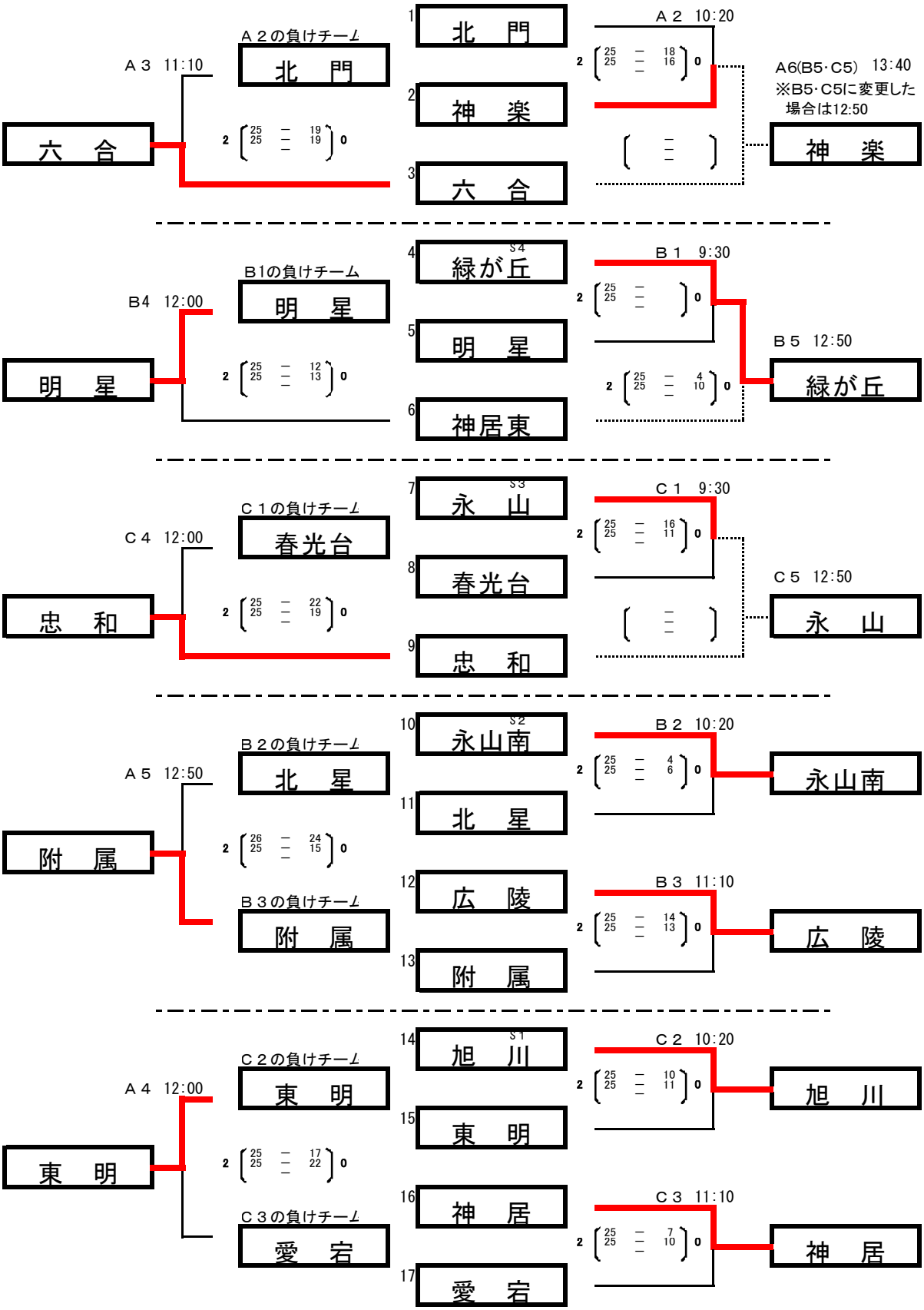
# 女子予選グループ戦・敗者復活戦結果（1日目）