男子決勝トーナメント組み合わせ（1日目･3日目）

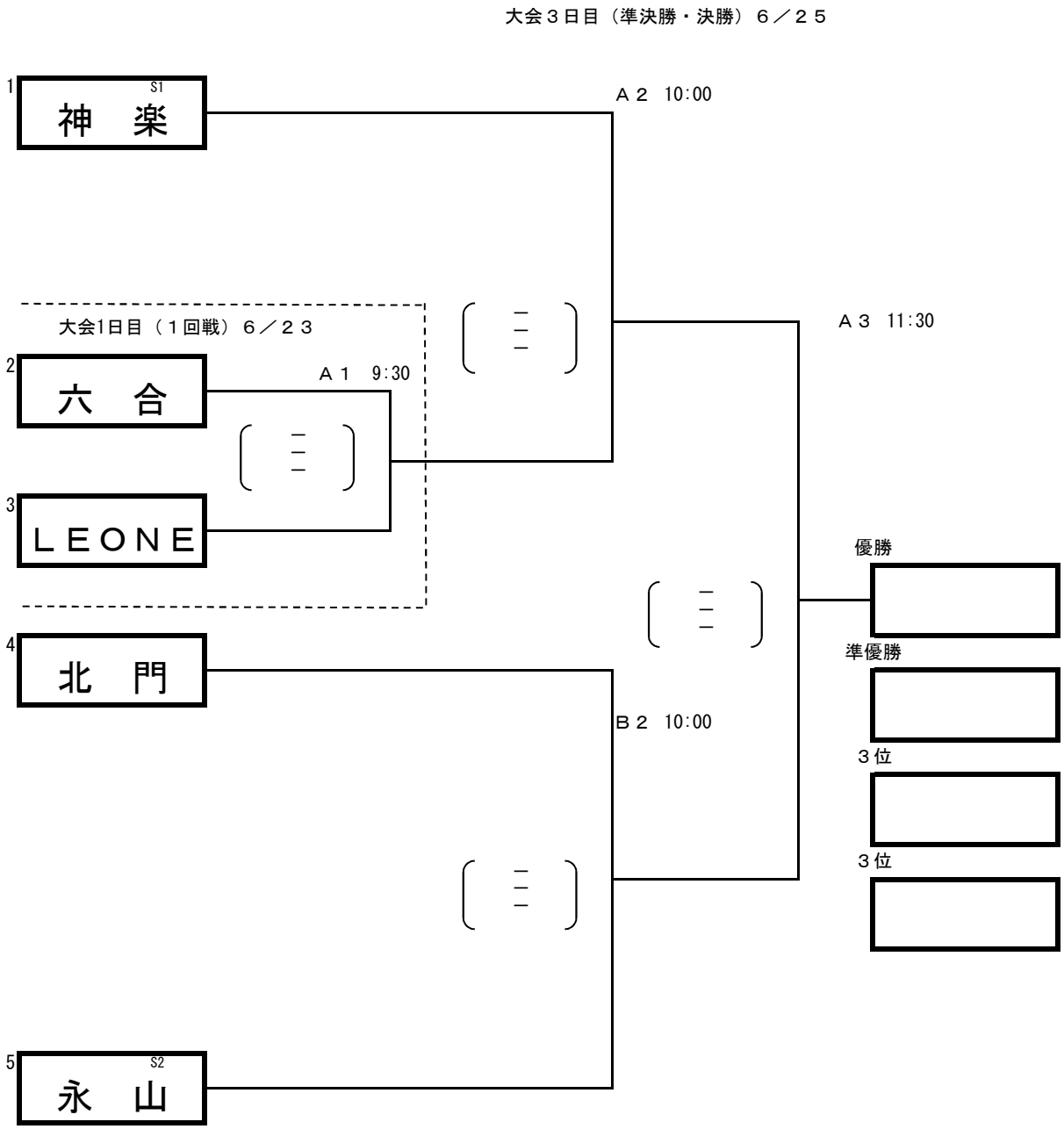

女子予選グループ戦・敗者復活戦組み合わせ（1日目）

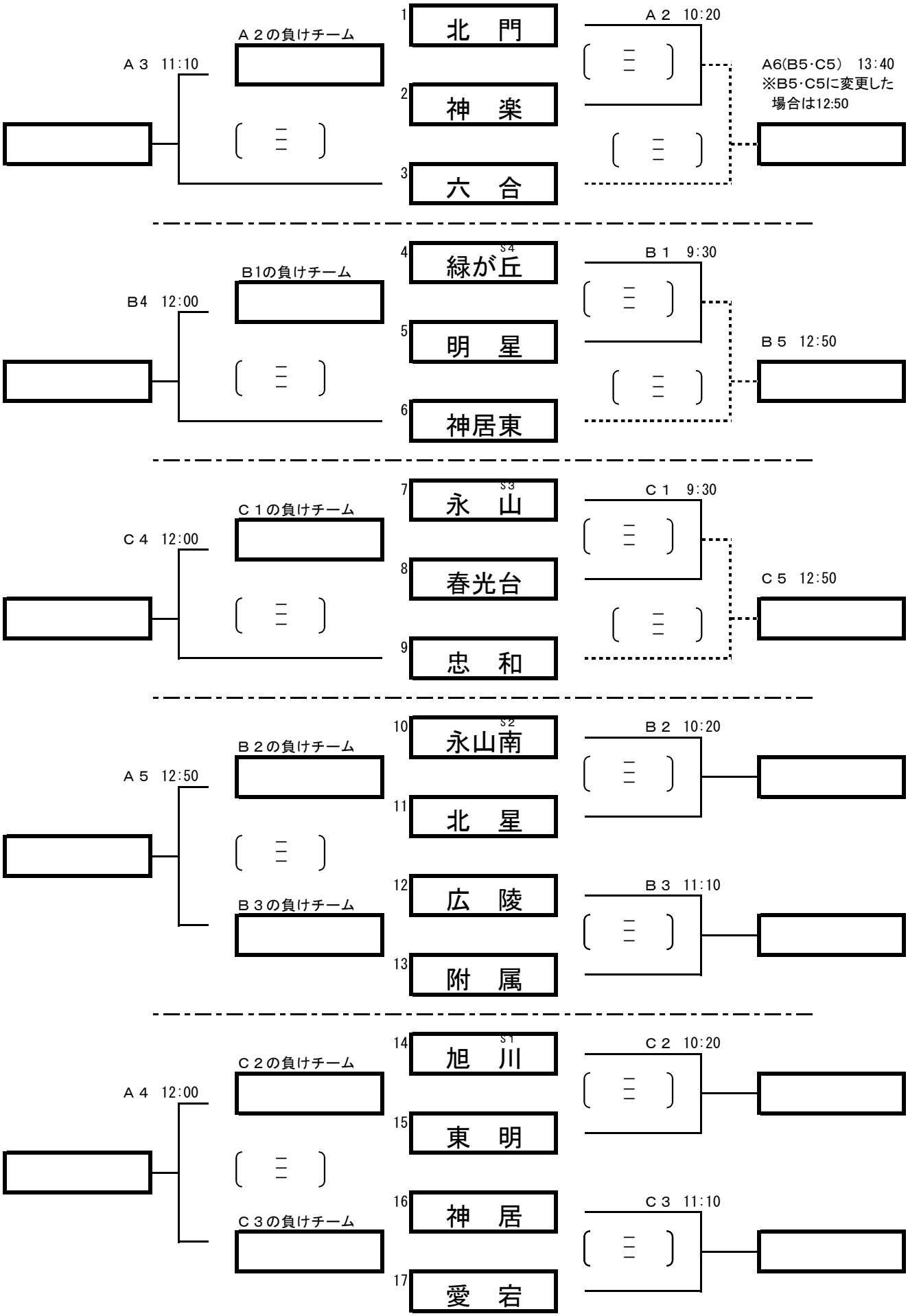

女子決勝トーナメント組み合わせ（2日目・3日目）

大会２日目（決勝トーナメント１回戦）６／２４
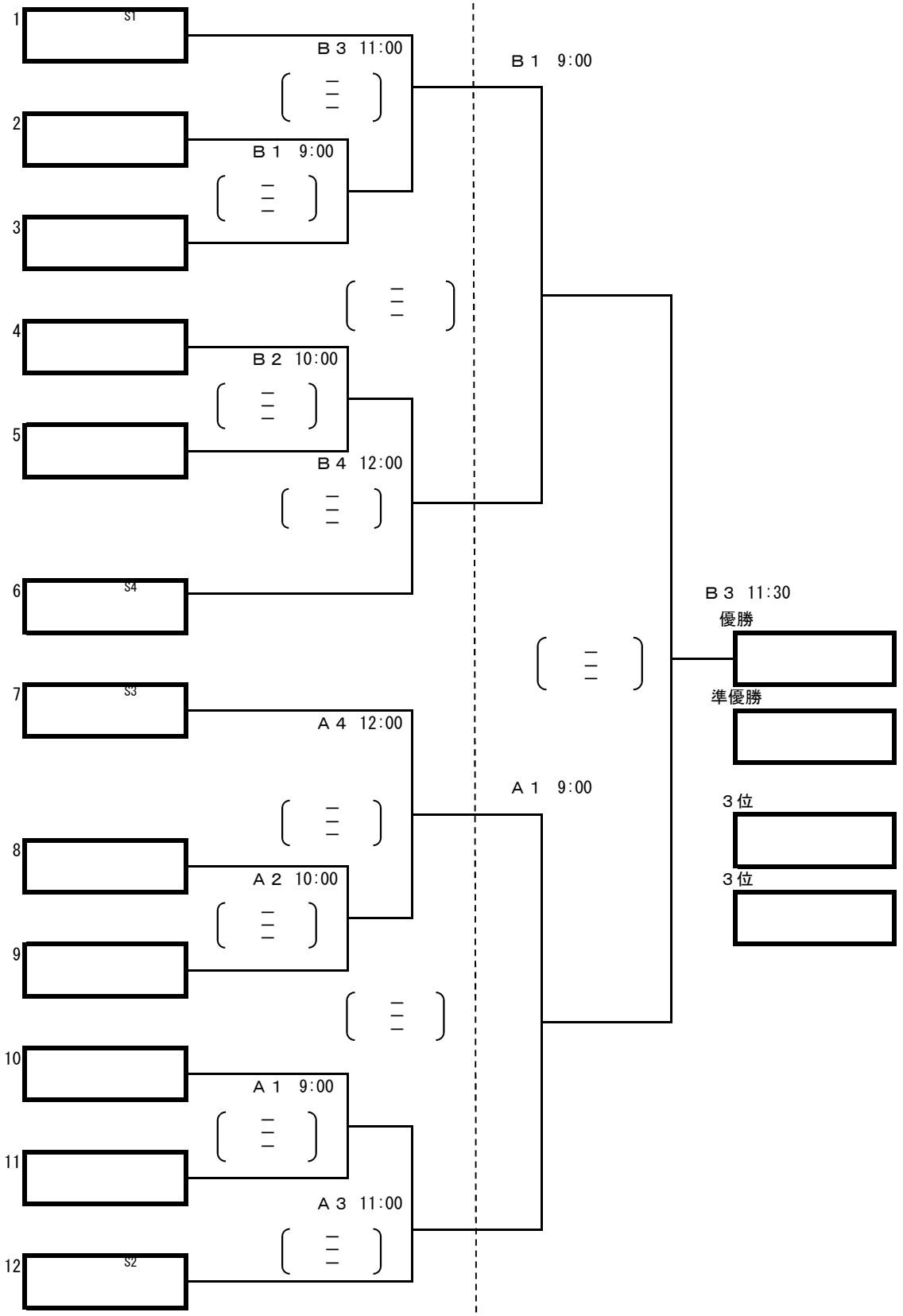
大会３日目（準決勝・決勝）６／２５